www.buzon.eu

Technische fiche

U-TABS-4,5mm H17 Tegelkruis voor U-Edge

ONDERDELEN

De U-TABS 4,5 mm H17 bestaat uit 1 onderdele.

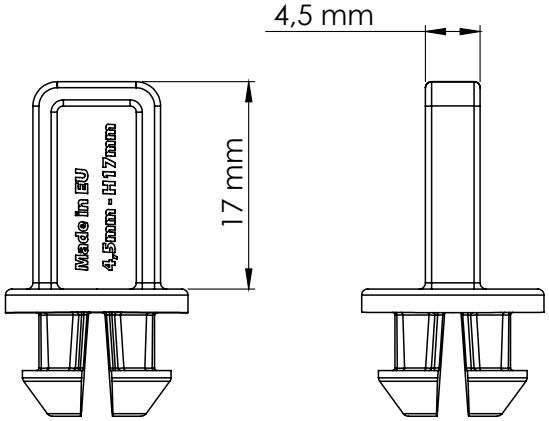

EIGENSCHAPPEN

Gewicht : **0,001 kg**
Hoogte : **17mm**

MATERIAAL

Polypropyleen copolymeer (PPc)
Samenstelling: + / - 80% 1e keuze voorgeselecteerd PPc, en + / -20% Talk + Masterbatch black
Ontwikkeld en geproduceerd in Europa
Gerecycleerde materialen exclusief EU origine
Bestand tegen weersinvloed, zeezout, (zee)wier en een breed gamma chemische producten
Resistent aan temperaturen : -30 °C to + 80 °C

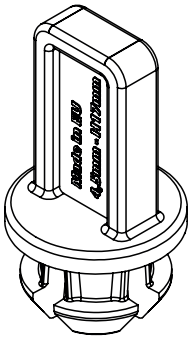

VERPAKKING

Stuks per doos : **1200 pcs**
Gewicht doos : **1,57 kg**
Afmeting doos : **410 x 320 x 95 mm**
Dozen / pallet : **180 pcs**
Stuks / pallet : **216 000 pcs**
Afmeting per pallet : **100 x 120 x 220 cm**

TOEPASSINGEN

De U-EDGE wordt gebruikt in combinatie met 4,5 mm dikke U-TABS tegelkruizen. Wanneer ze op de steun geplaatst zijn, scheppen ze een voeg tussen de tegels en zorgen ze voor een stabiele plaatsing van de uitgesneden tegels.

VEILIGHEIDSINSTRUCTIES

Buzon vloerdragers zijn ontworpen om externe verhoogde vloeren te ondersteunen voor voetgangers en zijn niet ontworpen om bewegende en /of vibrerende machines en apparatuur te ondersteunen, inclusief onderhoud, schoonmaakvoertuigen, auto's en andere soortgelijke uitrusting.

CARBON NEUTRAL CO2Strategy.be certified Buzon - 032017

GreenLabel SINGAPORE 043-055-1351 Made From Min. 50% Recycled Content

SINGAPORE GREEN BUILDING PRODUCT SGBC LEADER SGBP 2017-814